REGLES GENERALES POUR L'INSTALLATION ET L'UTILISATION SU SYSTEME FRL NEW DEAL

1) Installer le système le plus près possible du point d'utilisation
2) Dans le cas de combinaisons respecter toujours l'ordre FIL.REG.LUB.
3) Respecter le sens du passage d'air indiqué par les flèches
4) Purger le système avant d'intervenir sur selui-ci
5) Eviter de monter en amont du FRL des tubes et raccords sousdimensionnés qui dimunuent le débit
6) Remplir le lubrificateur avant de mettre sous pression le système
7) Utiliser de l'huile ISO et UNI FD (ex.: ENERGOL HLP 22 "BP"; SPINESSO 22 "ESSO": PHYDRUS OIL 22 "IP": MOBIL DTE 22 "MOBIL": TELLUS OIL 22 "SHELL")
8) Ne pas utiliser d'huile détergente, ni huile pour circuit de freinage ni de solvant en général
9) Pression max admissible: 1,8 MPa - 18 bar - 261 psi
10) Température maximum d'utilisation a 1 MPa; 10 bar; 145 psi: 50°C 122°F
11) Pour une lubrification correcte régler le lubrificateur à raison d'une goutte pour 300 à 600 NL au moven du bouton moleté
12) Vis de fixation sur paroi: 1/4 ∅ 4x40 - 3/8 1/2 ∅ 4x55 - 3/4 1" ∅ 6x75
13) Dans le réqulateur la pression doit imperativement se régler en montant

★ **Pour monter le réducteur tourné de 90°, utiliser des vis plus courtes de 5 mm par rapport à la taille standard.**

INSTRUCTION POUR L'UTILISATION DU SYSTEME

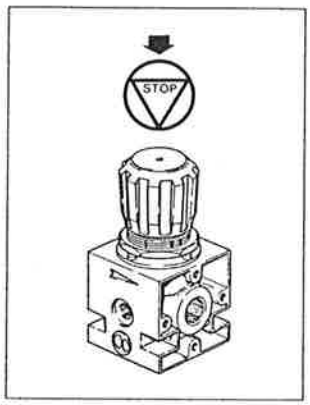

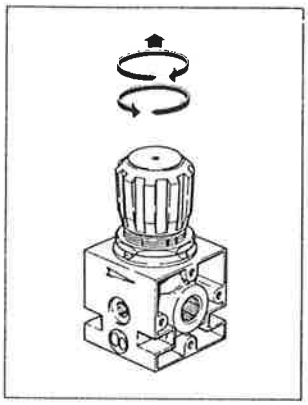

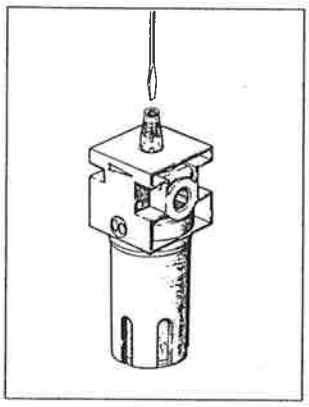

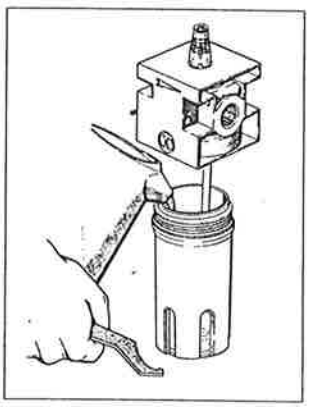

- **ETABLISSEMENT DE LA PRESSION**
- **REGLAGE DE LA LUBRIFICATION**
- **INTRODUCTION D'HUILE DANS LE RECIPIENT DE SERIE**

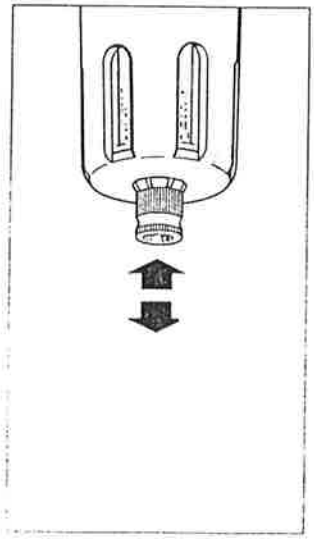

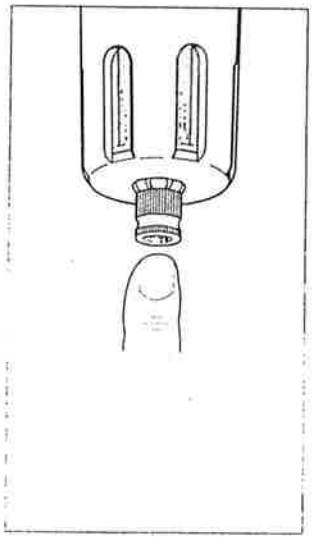

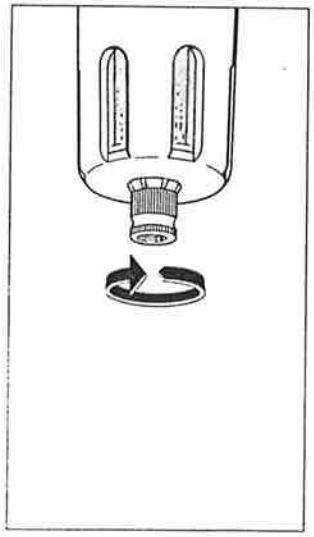

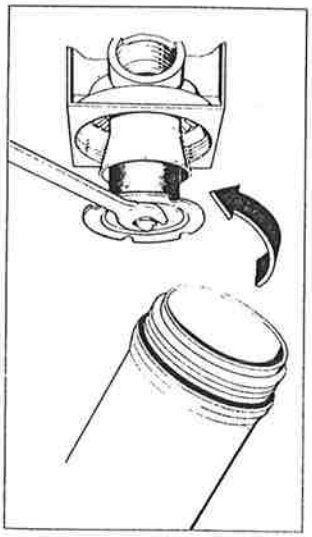

- Avec le bouton en position centrale le robinet est semi automatique, déchargement en absence et fermeture en présence de pression.
- En appuyant sur le bouton on obtient le dechargement du condensat en présence de pression.
- En tournant le bouton en sens antihoraire on obtient la fermeture du système "fermeture aussi bien en absence qu'en présence de pression".
- Pour nettoyer ou remplacer l'élément filtrant dévisser l'ecran du groupe de centrifugation. Une clef appropriée est disponible pour dévisser la cuve.

DONNEES TECHNIQUES

LUBRIFICATEUR

Type	Raccordement fileté	Quantité min. d'huile	• Débit
LUB	1/4	5 NL/m 0,17 Scfm	950 NL/m 33,5 Scfm
LUB	3/8 1/2	5 NL/m 0,17 Scfm	3000 NL/m 106 Scfm

FILTRE REGULATEUR

Type	Raccordement fileté	Elément filtrant	Domaine de réglage	• Débit
FR BIT	1/4	20μ	0 ÷ 8 bar (0,8 MPa - 116 psi)	300 NL/m 10 Scfm
FR BIT	3/8 - 1/2	20μ	0 ÷ 8 bar (0,8 MPa - 116 psi)	900 NL/m 32 Scfm

• Débit vérifié avec pression en amont de 7 bar (0,7 MPa - 101 psi) pression réglée 6 bar (0,6 MPa - 87 psi) ΔP=10% de la pression fixée

SCHEMA DE MONTAGE

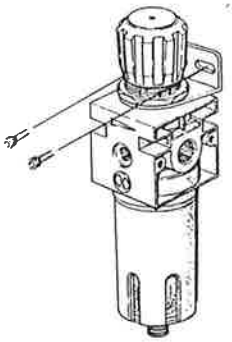

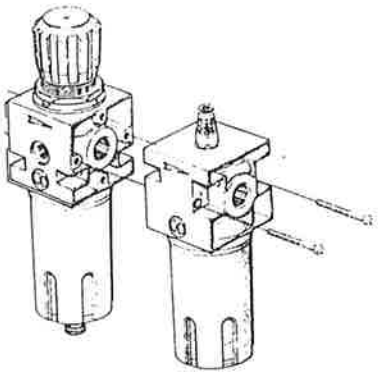

ACCESSOIRES
ZUBEHÖR / AC

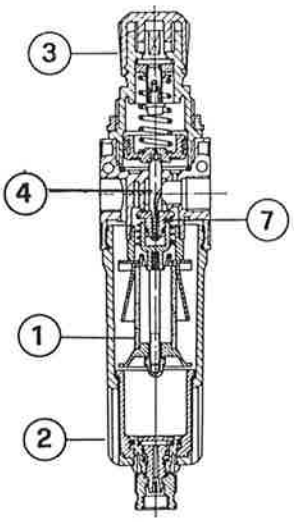

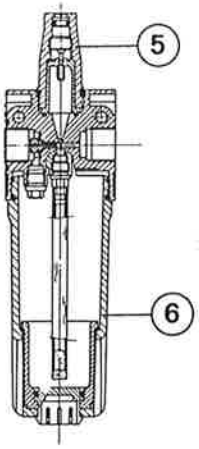

1

FP 1/4 20
FP 1/2 20

2

TMVF 1/4 RMSA
TMVF 1/2 RMSA

3

CS 1/4 012
CS 3/8 1/2 012

4

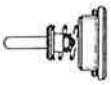

OTR 1/4
OTR 1/2

5

CVL 1/4

6

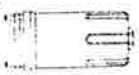

TMVL 1/4
TMVL 1/2

7

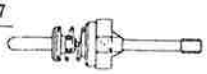

OTFR 1/4
OTFR 1/2

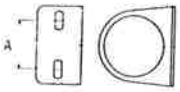

	A
SF 1/4	20
SF 1/2	40