NOTICE DE MONTAGE

Cette notice est valable pour caisson bas

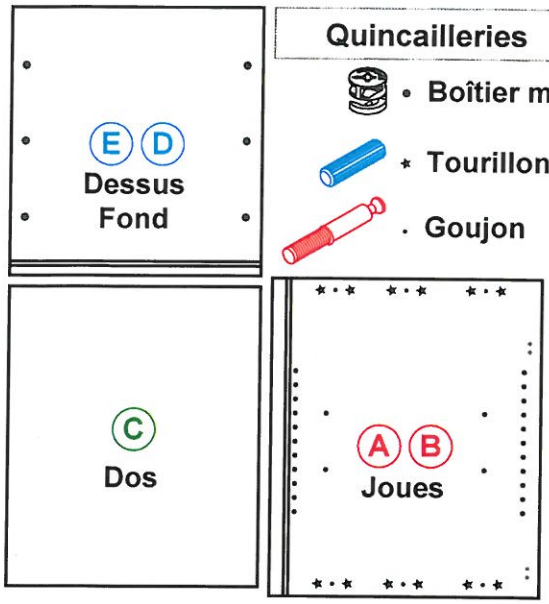

Quincailleries

- Boîtier minifix
- Tourillon
- Goujon

1. Poser A au sol sur un carton
2. Visser les goujons
3. Enfiler les tourillons (collage optionnel)

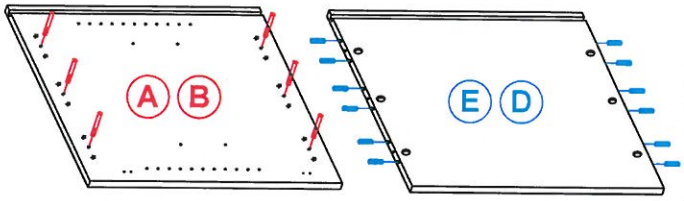

4. Emboîter joue D et E sur arrière A

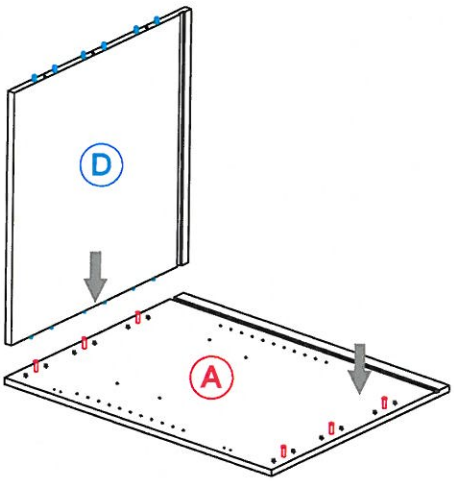

5. Glisser le dos C dans la rainure

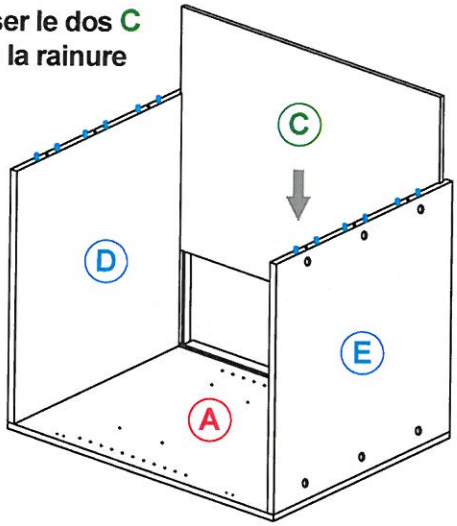

6. Visser sans forcer, une fléche indique la position fermée

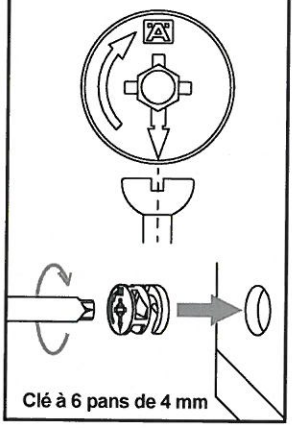

7. Emboîter la joue B pour fermer le caisson

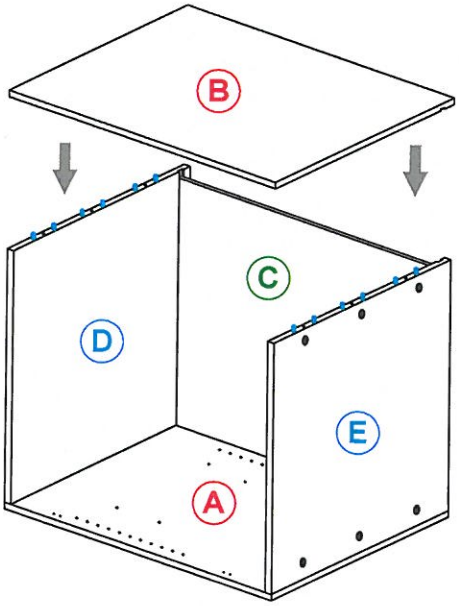

8. Retourner le caisson et assembler les autres éléments

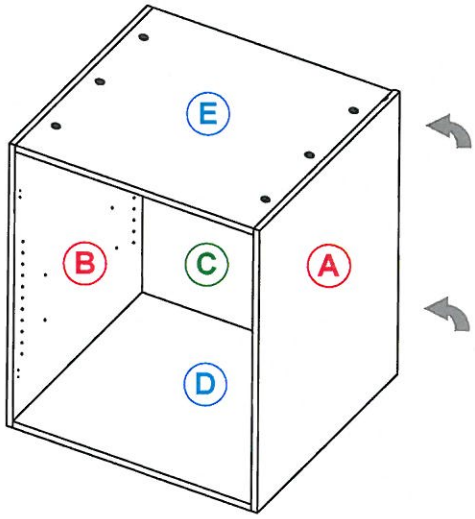

Quincailleries

- Pied du caisson réglable + vis + cache
- Plinthe PVC plaqué alu
- Clip de fixation plinthe
- Charnière
- Coulisse MOOVIT
- Vis varianta
- Taquet plastique bloquant

Outils nécessaires

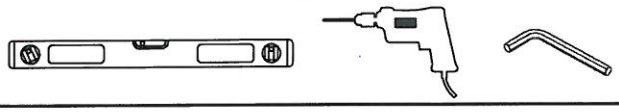

AUTRES EQUIPEMENTS

Cette notice est valable pour caisson bas

Visser les pieds sous le caisson

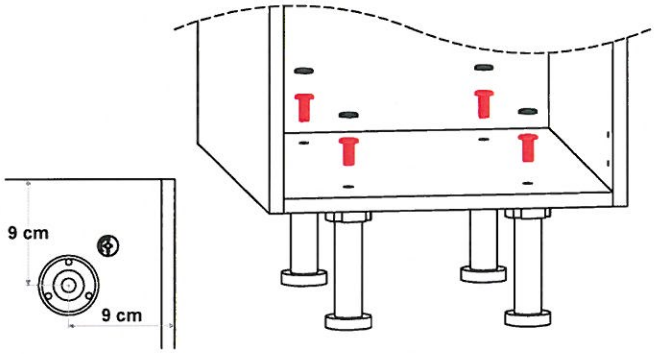

Visser les coulisses et charnières dans les trous prévu a cet effet

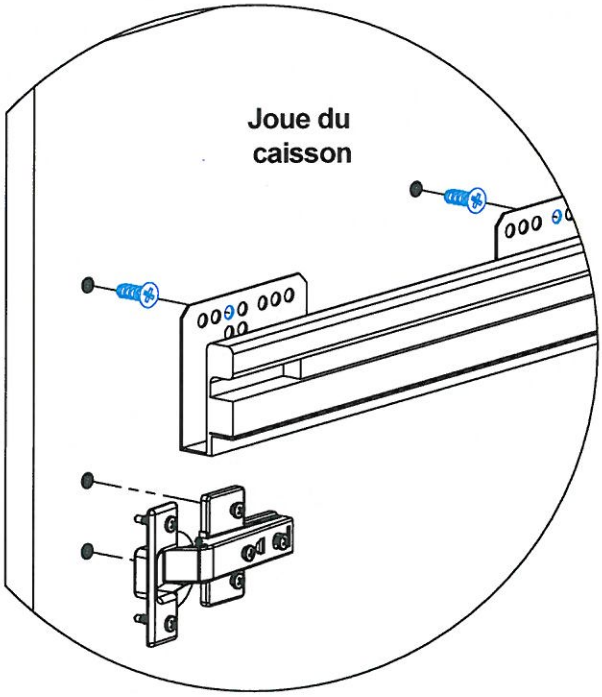

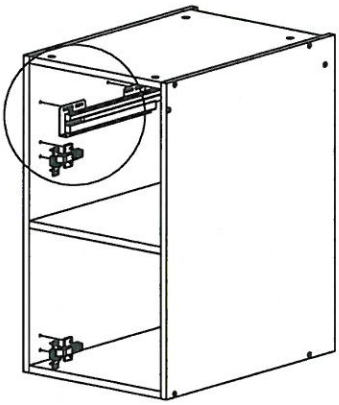

1. Glisser les clips de fixation dans la plinthe
2. Clipser la plinthe aux pieds du caisson

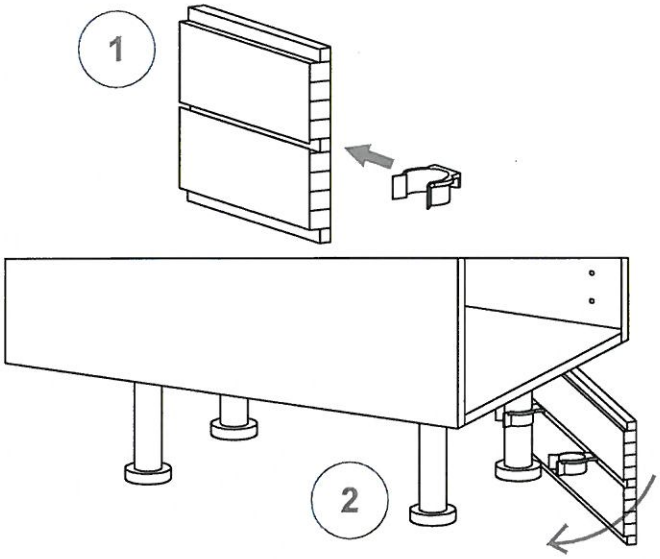
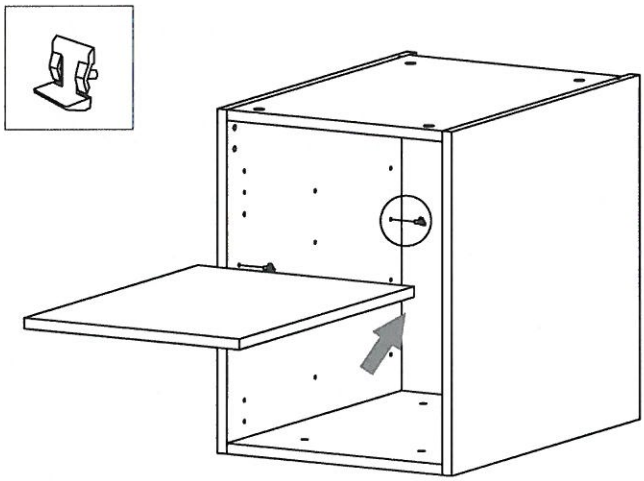
Inserer les fixations puis glisser la tablette